平成31年 東京都女子柔道選手権大会　組合せ

三井住友海上火災保険(株)	四	稲森　奈見	1	
東海大学（渋谷区柔道会）	参	河内　雪乃	2	
創価大学	弐	前原　幸恵	3	
東海大学	弐	三浦　玲那	4	
国士舘大学	初	池田　紗也	5	
日本体育大学	弐	中倉　由季	6	
日本大学	弐	岩本　紗夏	7	
東京女子体育大学	弐	岩永ふくみ	8	
帝京大学	弐	坂口今日香	9	
ＪＲ東日本	四	前田奈恵子	10	
創価大学	弐	野中　あみ	11	
早稲田大学	初	岡田　　蛍	12	
三井住友海上火災保険(株)	弐	佐藤みずほ	13	
日本大学	弐	佐々木　茜	14	
警視庁	参	髙松　彩香	15	
東京学芸大学	参	吉本　朝香	16	
国士舘大学	弐	宇田川　幸	17	
帝京大学	~~初~~	~~渡邉　聖子~~	18	
帝京高校	弐	髙橋　瑠璃	19	
三井住友海上火災保険(株)	四	中村　美里	20	
帝京大学	弐	奥本　華月	21	
日本体育大学	弐	比嘉杏美乃	22	
国士舘高校	弐	本間　裕梨	23	
国士舘大学	弐	上原　裕子	24	
東京拘置所	弐	山本絵玲奈	25	
東京学芸大学	参	髙野　綺海	26	
警視庁	参	滝川　真央	27	
創価大学	弐	小山内茉緒	28	
国士舘大学	弐	齊藤　百湖	29	
東海大学	弐	中鉢　千尋	30	
日本体育大学	弐	真壁　美里	31	
帝京科学大学	弐	浅野　　蘭	32	
帝京大学	弐	石塚　早稀	33	
国士舘大学	初	東　　鈴乃	34	
日本大学	弐	柴野　亜美	35	
東京女子体育大学	弐	高橋　純奈	36	
ＪＲ東日本	五	大住　有加	37	

38	梅津　志悠	参	三井住友海上火災保険(株)	
39	鶴岡　来雪	参	コマツ	
40	幸田　奈々	弐	帝京科学大学	
41	西村美波瑠	弐	帝京大学	
42	福居みなみ	初	創価大学	
43	田島　杏香	弐	国士舘大学	
44	松田　美悠	弐	東海大学	
45	福嶋　佳愛	弐	日本大学	
46	飯島　彩加	弐	東京学芸大学	
47	山本　　杏	参	パーク２４(株)	
48	佐藤　綾楓	弐	国士舘大学	
49	小針　由江	参	東京拘置所	
50	石井　愛実	弐	日本大学	
51	本郷　安季	弐	日本体育大学	
52	山中　満紀	参	警視庁	
53	古川　玲菜	弐	帝京大学	
54	佐藤　亜美	弐	国士舘大学	
55	佐々木ちえ	弐	東京学芸大学	
56	小野華菜恵	参	早稲田大学	
57	斉藤　芽生	弐	国士舘大学	
58	明石　一歩	弐	日本体育大学	
59	~~工藤　七海~~	~~弐~~	帝京大学	
60	~~柳楽　祐里~~	~~四~~	ＪＲ東日本	
61	荒谷莉佳子	弐	帝京科学大学	
62	~~石綿　咲希~~	~~弐~~	日本大学	
63	~~矢部　瑞希~~	~~初~~	創価大学	
64	柿澤　史歩	参	三井住友海上火災保険(株)	
65	冨田　杏樹	弐	東京女子体育大学	
66	津金　　恵	参	パーク２４(株)	
67	千葉　亜子	弐	国士舘大学	
68	岩佐　　碧	弐	創価大学	
69	佐藤　美裕	弐	早稲田大学	
70	井澤　泉紀	参	東海大学	
71	西岡　舞花	弐	帝京大学	
72	山内　真子	参	東京学芸大学	
73	齋藤　志織	四	穎秀会	
74	中山　恵理	弐	日本体育大学	
75	髙山　莉加	参	三井住友海上火災保険(株)	

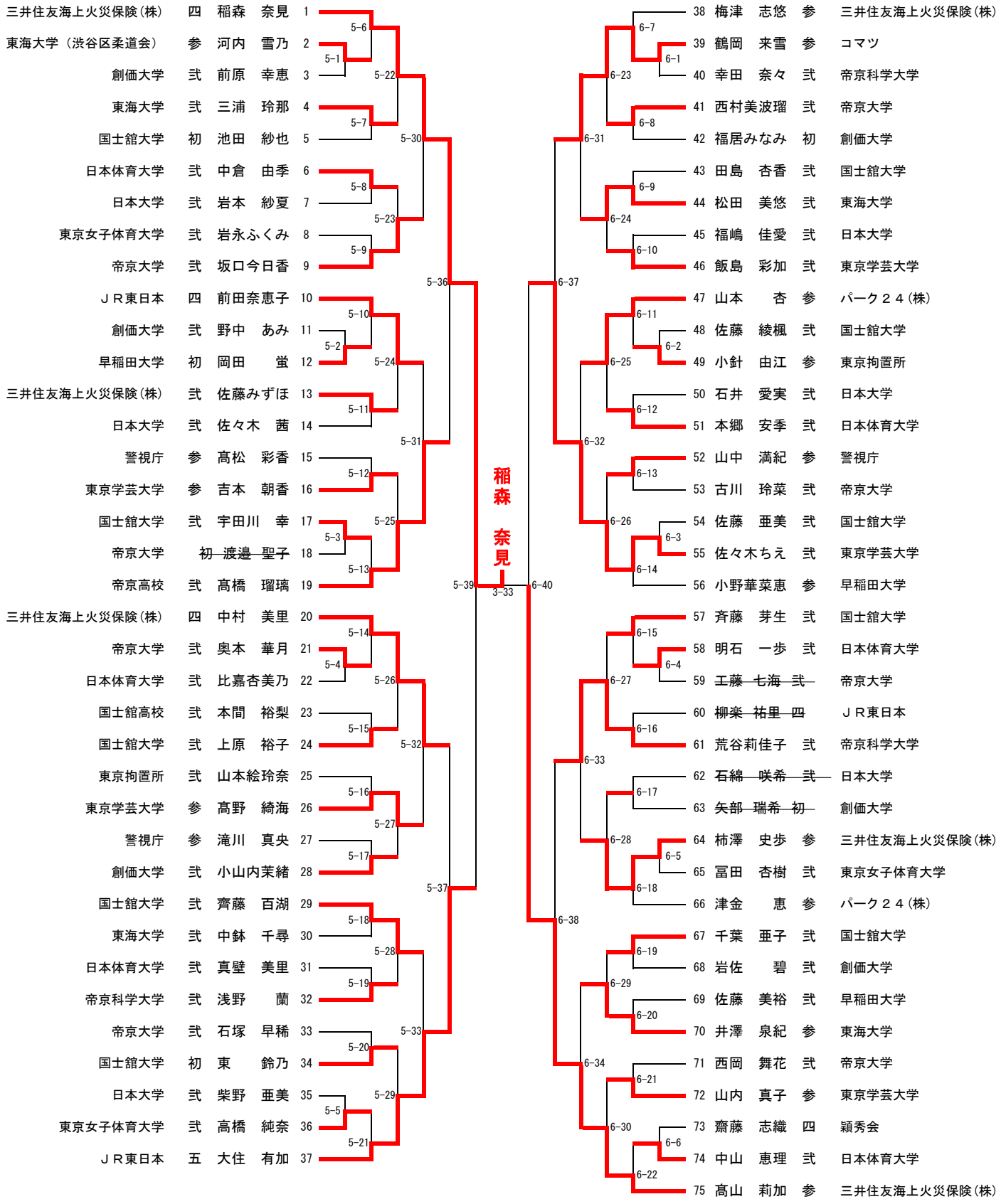

平成31年全日本女子柔道選手権大会 補欠決定戦（5-40の勝者が第一補欠、敗者が第二補欠）

帝京大学	弐	坂口今日香	9	5-30の敗者				6-31の敗者	44	松田　美悠	弐	東海大学
ＪＲ東日本	四	前田奈恵子	10	5-31の敗者	5-34			6-32の敗者	47	山本　　杏	参	パーク２４(株)
東京学芸大学	参	髙野　綺海	26	5-32の敗者	5-38	5-40	6-39	6-33の敗者	64	柿澤　史歩	参	三井住友海上火災保険(株)
国士舘大学	弐	齊藤　百湖	29	5-33の敗者	5-35			6-34の敗者	70	井澤　泉紀	参	東海大学