【中学女子の部】
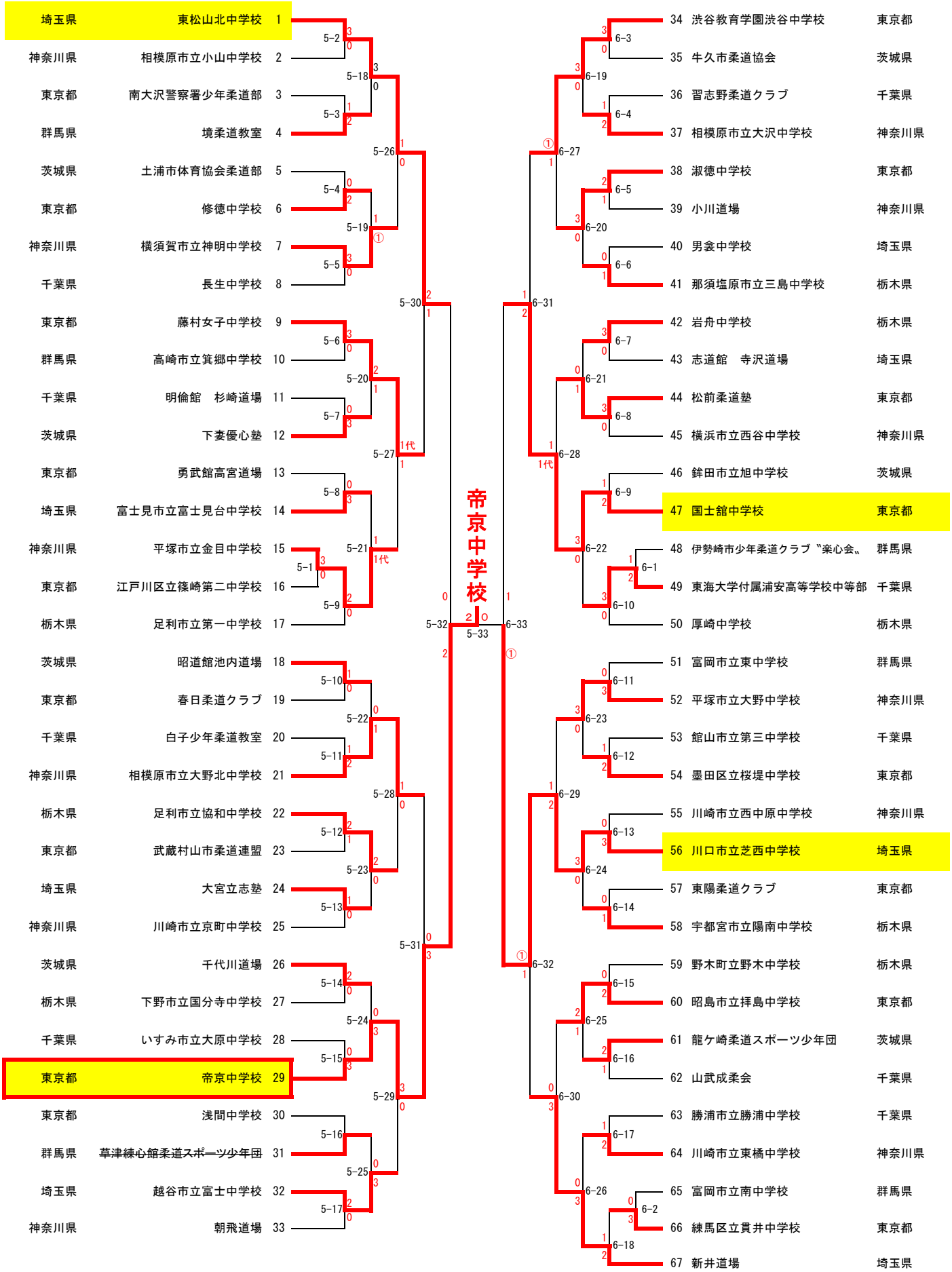
第27回マルちゃん杯関東少年柔道大会