【中学男子の部】

第28回マルちゃん杯関東少年柔道大会

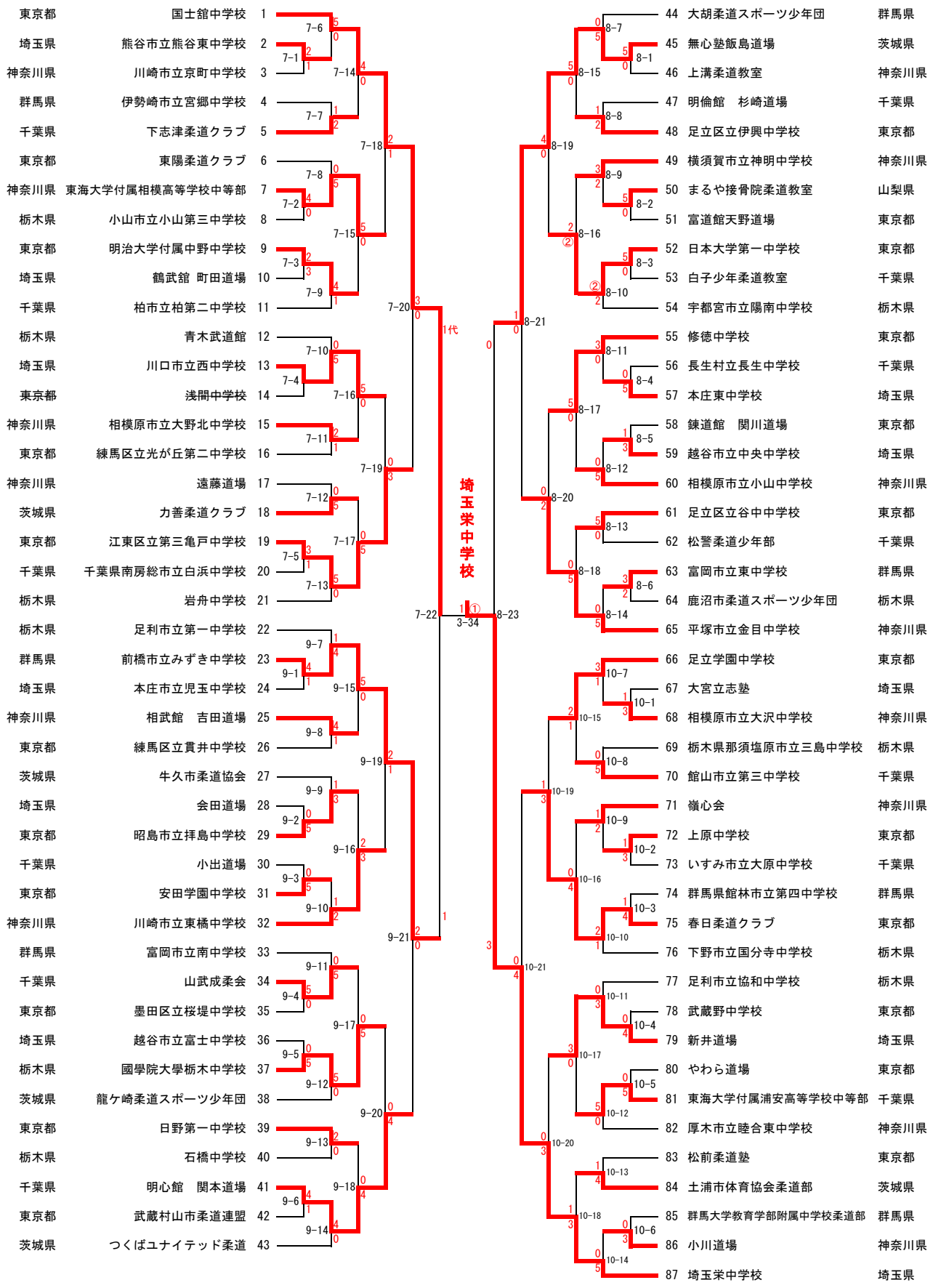

平成30年度マルちゃん杯全日本少年柔道大会　出場チーム決定戦（ベスト8に加え、決定戦勝者4ﾁｰﾑが出場権獲得）

神奈川県	東海大学付属相模高等学校中等部	7	7-18の敗者	8-19の敗者	52	日本大学第一中学校	東京都
埼玉県	川口市立西中学校	13	7-19の敗者	8-20の敗者	55	修徳中学校	東京都
神奈川県	川崎市立東橋中学校	32	9-19の敗者	10-19の敗者	66	足立学園中学校	東京都
栃木県	國學院大學栃木中学校	37	9-20の敗者	10-20の敗者	79	新井道場	埼玉県