## 【中学生女子の部】

第29回マルちゃん杯関東少年柔道大会
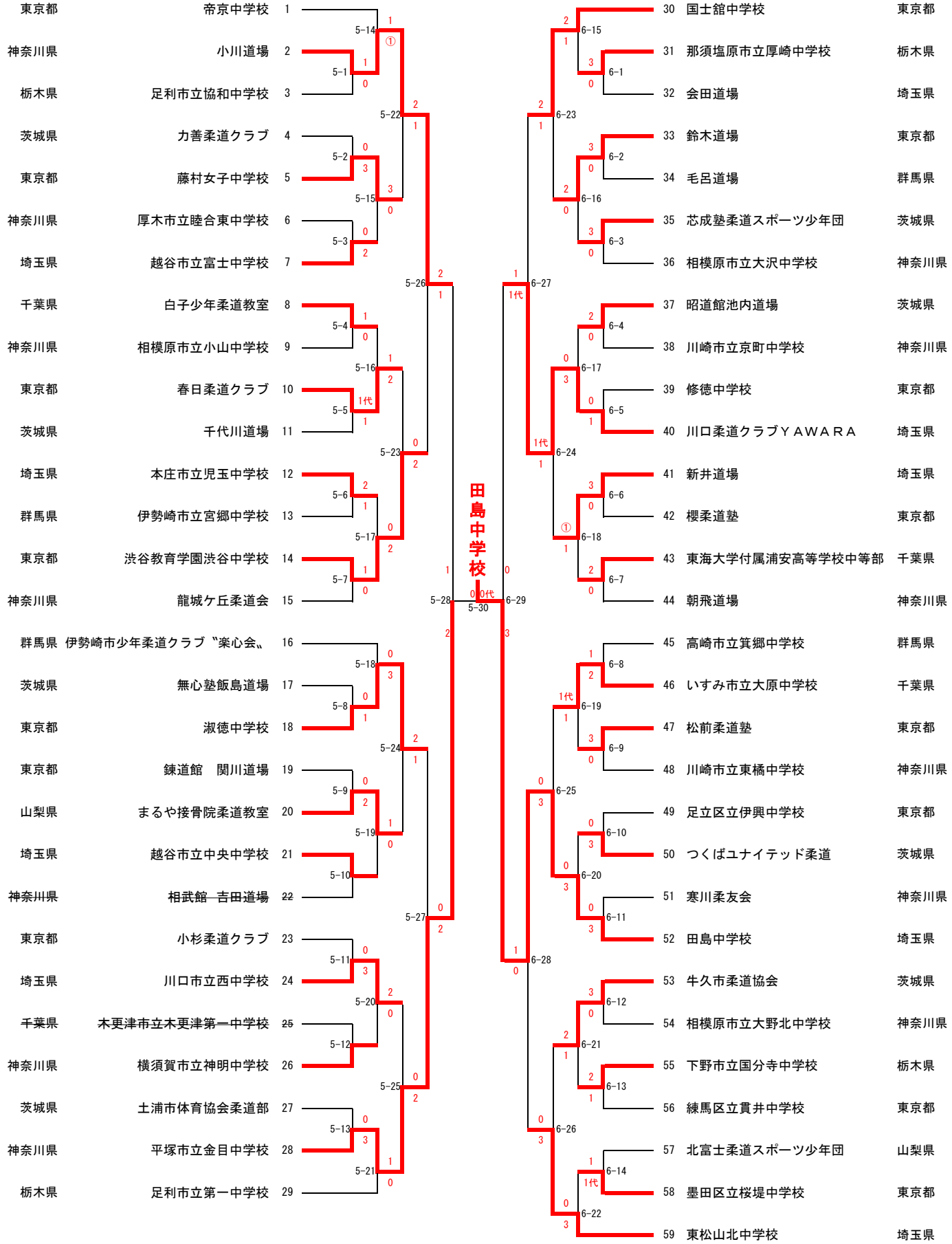
| | | | |
|---|---|---|---|
| 東京都 | 帝京中学校 | 1 | |
| 神奈川県 | 小川道場 | 2 | |
| 栃木県 | 足利市立協和中学校 | 3 | |
| 茨城県 | 力善柔道クラブ | 4 | |
| 東京都 | 藤村女子中学校 | 5 | |
| 神奈川県 | 厚木市立睦合東中学校 | 6 | |
| 埼玉県 | 越谷市立富士中学校 | 7 | |
| 千葉県 | 白子少年柔道教室 | 8 | |
| 神奈川県 | 相模原市立小山中学校 | 9 | |
| 東京都 | 春日柔道クラブ | 10 | |
| 茨城県 | 千代川道場 | 11 | |
| 埼玉県 | 本庄市立児玉中学校 | 12 | |
| 群馬県 | 伊勢崎市立宮郷中学校 | 13 | |
| 東京都 | 渋谷教育学園渋谷中学校 | 14 | |
| 神奈川県 | 龍城ケ丘柔道会 | 15 | |
| 群馬県 | 伊勢崎市少年柔道クラブ〝楽心会〟 | 16 | |
| 茨城県 | 無心塾飯島道場 | 17 | |
| 東京都 | 淑徳中学校 | 18 | |
| 東京都 | 錬道館　関川道場 | 19 | |
| 山梨県 | まるや接骨院柔道教室 | 20 | |
| 埼玉県 | 越谷市立中央中学校 | 21 | |
| 神奈川県 | 相武館―吉田道場 | ~~22~~ | |
| 東京都 | 小杉柔道クラブ | 23 | |
| 埼玉県 | 川口市立西中学校 | 24 | |
| 千葉県 | ~~木更津市立木更津第一中学校~~ | ~~25~~ | |
| 神奈川県 | 横須賀市立神明中学校 | 26 | |
| 茨城県 | 土浦市体育協会柔道部 | 27 | |
| 神奈川県 | 平塚市立金目中学校 | 28 | |
| 栃木県 | 足利市立第一中学校 | 29 | |
| | | 30 | 国士舘中学校 |
| | | 31 | 那須塩原市立厚崎中学校 |
| | | 32 | 会田道場 |
| | | 33 | 鈴木道場 |
| | | 34 | 毛呂道場 |
| | | 35 | 芯成塾柔道スポーツ少年団 |
| | | 36 | 相模原市立大沢中学校 |
| | | 37 | 昭道館池内道場 |
| | | 38 | 川崎市立京町中学校 |
| | | 39 | 修徳中学校 |
| | | 40 | 川口柔道クラブＹＡＷＡＲＡ |
| | | 41 | 新井道場 |
| | | 42 | 櫻柔道塾 |
| | | 43 | 東海大学付属浦安高等学校中等部 |
| | | 44 | 朝飛道場 |
| | | 45 | 高崎市立箕郷中学校 |
| | | 46 | いすみ市立大原中学校 |
| | | 47 | 松前柔道塾 |
| | | 48 | 川崎市立東橘中学校 |
| | | 49 | 足立区立伊興中学校 |
| | | 50 | つくばユナイテッド柔道 |
| | | 51 | 寒川柔友会 |
| | | 52 | 田島中学校 |
| | | 53 | 牛久市柔道協会 |
| | | 54 | 相模原市立大野北中学校 |
| | | 55 | 下野市立国分寺中学校 |
| | | 56 | 練馬区立貫井中学校 |
| | | 57 | 北富士柔道スポーツ少年団 |
| | | 58 | 墨田区立桜堤中学校 |
| | | 59 | 東松山北中学校 |