2023年度マルちゃん杯全日本少年柔道大会　中学男子の部

令和5年9月17日

東京武道館
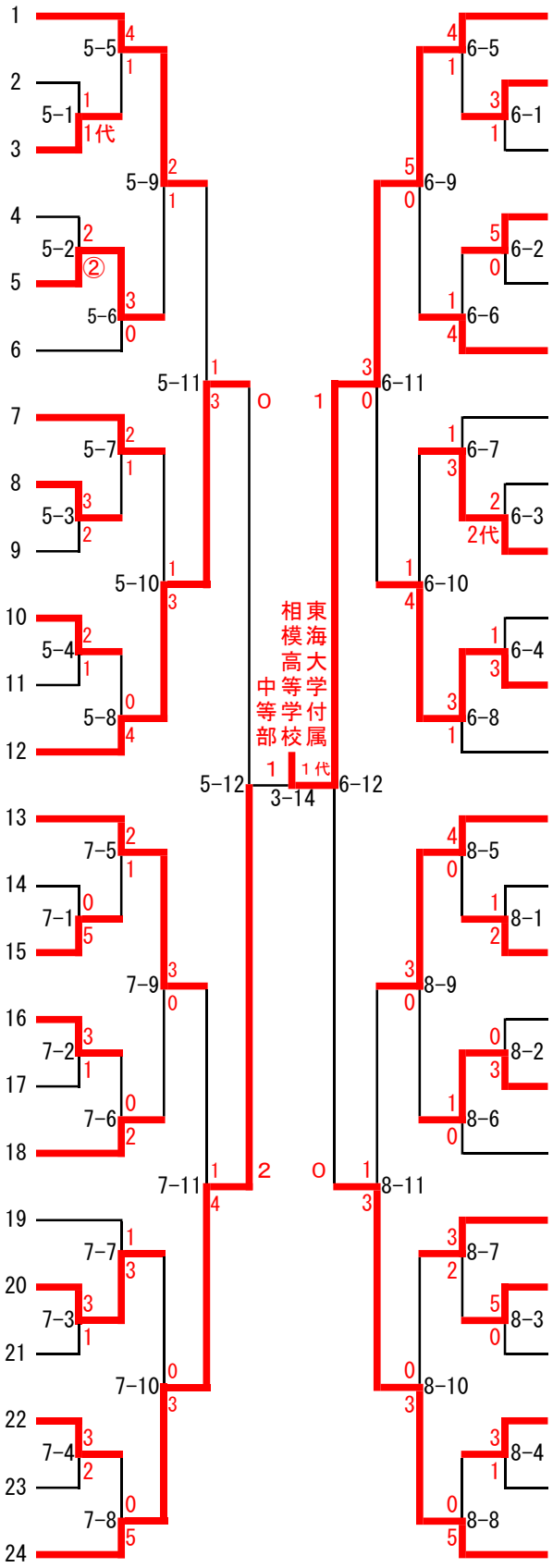
東京都	修徳中学校	1	
福島県	郡山市柔道会	2	
北海道	直心館柔道少年団	3	
大阪府	あすなろクラブ	4	
静岡県	静岡学園中学校	5	
神奈川県	相洋中学校	6	
福岡県	筑前町立夜須中学校	7	
三重県	松阪市武道館柔道教室	8	
愛媛県	松山市立久米中学校	9	
北海道	厚別区体育館柔道クラブ	10	
栃木県	帝京豊郷台柔道館	11	
広島県	崇徳中学校	12	
埼玉県	埼玉栄中学校	13	
北海道	札幌市手稲柔道少年団	14	
徳島県	阿波市立阿波中学校	15	
鹿児島県	柔心館道場	16	
兵庫県	南あわじ市立沼島中学校	17	
福島県	三春中	18	
福岡県	嘉麻市立稲築西義務教育学校	19	
和歌山県	紀の川市立貴志川中学校	20	
栃木県	足利市立第一中学校	21	
愛知県	羽田野道場	22	
山形県	髙橋道場	23	
東京都	国士舘中学校	24	
	東海大学付属相模高等学校中等部	25	神奈川県
	開示塾	26	長野県
	角田市立角田中学校	27	宮城県
	久留米市立田主丸中学校	28	福岡県
	士別誠心館道場	29	北海道
	岡山学芸館清秀中学校	30	岡山県
	いわき柔道スポーツ少年団	31	福島県
	足立学園中学校	32	東京都
	京都先端科学大学附属中学校	33	京都府
	新井道場	34	埼玉県
	日章学園中学校	35	宮崎県
	柔JAPAN札幌柔道クラブ	36	北海道
	小野市立小野中学校	37	兵庫県
	春日柔道クラブ	38	東京都
	東広島市立西条中学校	39	広島県
	育誠館	40	静岡県
	北九州市立城南中学校	41	福岡県
	秋田市立御野場中学校	42	秋田県
	上宮学園中学校	43	大阪府
	下野市立国分寺中学校	44	栃木県
	北区体育館少年少女柔道クラブ	45	北海道
	大多喜町立大多喜中学校	46	千葉県
	四国中央市立三島西中学校	47	愛媛県
	大成中学校	48	愛知県