【中学女子の部】

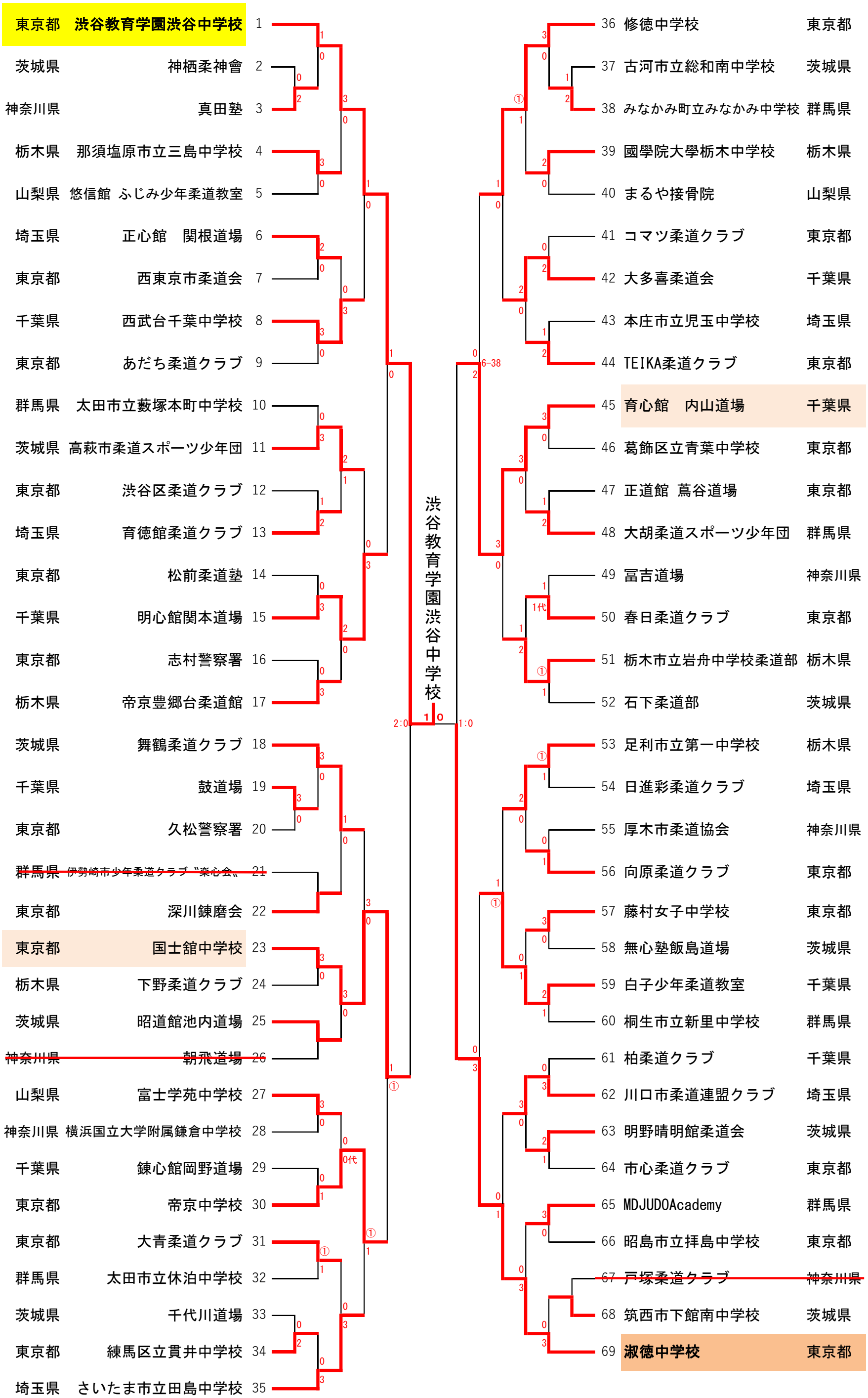
東京都 渋谷教育学園渋谷中学校 1
茨城県 神栖柔神會 2
神奈川県 真田塾 3
栃木県 那須塩原市立三島中学校 4
山梨県 悠信館 ふじみ少年柔道教室 5
埼玉県 正心館 関根道場 6
東京都 西東京市柔道会 7
千葉県 西武台千葉中学校 8
東京都 あだち柔道クラブ 9
群馬県 太田市立藪塚本町中学校 10
茨城県 高萩市柔道スポーツ少年団 11
東京都 渋谷区柔道クラブ 12
埼玉県 育徳館柔道クラブ 13
東京都 松前柔道塾 14
千葉県 明心館関本道場 15
東京都 志村警察署 16
栃木県 帝京豊郷台柔道館 17
茨城県 舞鶴柔道クラブ 18
千葉県 鼓道場 19
東京都 久松警察署 20
群馬県 伊勢崎市少年柔道クラブ〝楽心会〟 21
東京都 深川錬磨会 22
東京都 国士舘中学校 23
栃木県 下野柔道クラブ 24
茨城県 昭道館池内道場 25
神奈川県 朝飛道場 26
山梨県 富士学苑中学校 27
神奈川県 横浜国立大学附属鎌倉中学校 28
千葉県 錬心館岡野道場 29
東京都 帝京中学校 30
東京都 大青柔道クラブ 31
群馬県 太田市立休泊中学校 32
茨城県 千代川道場 33
東京都 練馬区立貫井中学校 34
埼玉県 さいたま市立田島中学校 35
36 修徳中学校 東京都
37 古河市立総和南中学校 茨城県
38 みなかみ町立みなかみ中学校 群馬県
39 國學院大學栃木中学校 栃木県
40 まるや接骨院 山梨県
41 コマツ柔道クラブ 東京都
42 大多喜柔道会 千葉県
43 本庄市立児玉中学校 埼玉県
44 TEIKA柔道クラブ 東京都
45 育心館 内山道場 千葉県
46 葛飾区立青葉中学校 東京都
47 正道館 蔦谷道場 東京都
48 大胡柔道スポーツ少年団 群馬県
49 冨吉道場 神奈川県
50 春日柔道クラブ 東京都
51 栃木市立岩舟中学校柔道部 栃木県
52 石下柔道部 茨城県
53 足利市立第一中学校 栃木県
54 日進彩柔道クラブ 埼玉県
55 厚木市柔道協会 神奈川県
56 向原柔道クラブ 東京都
57 藤村女子中学校 東京都
58 無心塾飯島道場 茨城県
59 白子少年柔道教室 千葉県
60 桐生市立新里中学校 群馬県
61 柏柔道クラブ 千葉県
62 川口市柔道連盟クラブ 埼玉県
63 明野晴明館柔道会 茨城県
64 市心柔道クラブ 東京都
65 MDJUDOAcademy 群馬県
66 昭島市立拝島中学校 東京都
67 戸塚柔道クラブ 神奈川県
68 筑西市下館南中学校 茨城県
69 淑徳中学校 東京都
渋谷教育学園渋谷中学校
2:0
1:0
6-38