【第二試合場】

男子81kg級

1	法政大学	二	甲地　来希（かっち らいき）	
2	日本大学	二	竹田　稔（たけだ じん）	
3	修徳高校	初	大和　大成（やまと たいせい）	
4	東京農業大学	二	渡邉　大輝（わたなべ だいき）	
5	亜細亜大学	二	石井　龍馬（いしい りょうま）	
6	早稲田大学	二	片桐慶次郎（かたぎり けいじろう）	
7	専修大学	二	森川　翔（もりかわ かける）	
8	帝京科学大学	二	柳　光騎（やなぎ みつき）	
9	足立学園高等学校	初	小林　凛大（こばやし りお）	
10	立正大学	二	村上虎之介（むらかみ とらのすけ）	
11	東海大学	二	野瀬　貴隆（のせ きりゅう）	
12	早稲田実業学校	二	服部　丞喬（はっとり じょうすけ）	
13	明治大学	二	松本　大勢（まつもと たいせい）	
14	日本体育大学(大田区)	二	福島　稜（ふくしま りょう）	
15	国士舘大学	二	竹吉　瑞樹（たけよし みずき）	
16	國學院大學	二	宮本　侑（みやもと ゆう）	
17	帝京大学	二	伊勢　輝（いせ ひかる）	
18	國學院大學	二	小畑　永吉（こばた えいきち）	
19	帝京科学大学	初	柏　伶（かしわ りょう）	
20	国士舘高等学校	二	冨田　大和（とみた やまと）	
21	拓殖大学	初	石上　琉温（いしがみ るおん）	
22	城北高等学校	初	加藤　慎隆（かとう よしたか）	
23	順天堂大学	二	吉原　健太（よしはら けんた）	
24	正則学園高等学校	初	小野　優志（おの ゆうし）	
25	日本体育大学	二	北村　斗麗（きたむら とらい）	
26	駒澤大学	二	村上　希龍（むらかみ きりゅう）	
27	慶應義塾大学	二	山田大志郎（やまだ だいしろう）	
28	東海大学	二	中田　涼太（なかた りょうた）	
29	安田学園高校	初	大西　将生（おおにし まさき）	
30	創価大学	初	森山　薪（もりやま しん）	
31	東洋大学	二	白井康太郎（しらい こうたろう）	
32	明治大学	三	芳垣　圭祐（よしがき けいすけ）	
33	国士舘大学(世田谷区)	二	佐藤　光晟（さとう こうせい）	
34	国士舘大学	二	織田　照弓（おだ あきゆみ）	
35	東洋大学	二	成田悠ノ介（なりた ゆうのすけ）	
36	岩倉高校	初	野村　奏楽（のむら そら）	
37	日本体育大学	二	奥定　翔太（おくさだ しょうた）	
38	帝京科学大学	二	片山　謙心（かたやま けんしん）	
39	足立学園高等学校	初	廿日岩瑛太（はつかいわ えいた）	
40	法政大学	二	水井　健介（みずい けんすけ）	
41	大正大学	初	岡田　季空（おかだ りく）	
42	駒澤大学	二	西村　緑（にしむら みどり）	
43	立正大学	初	松島　唯斗（まつしま ゆいと）	
44	日本大学	二	堂﨑　義喜（どうざき よしき）	
45	明治大学	二	佐野　幸助（さの こうすけ）	
46	上智大学	初	坂東　泰吾（ばんどう たいご）	
47	専修大学	二	城本　憲生（きもと けんせい）	
48	東京経済大学	二	池谷　脩（いけや しゅう）	
49	慶應義塾大学	初	堀越　康成（ほりこし こうせい）	
50	国士舘高等学校	二	畠山　彪（はたけやま ひゅう）	
51	早稲田実業学校	二	梅野　幸軌（うめの こうき）	
52	創価大学	二	宮武　陽（みやたけ よう）	
53	国士舘大学	三	髙橋　龍虎（たかはし りゅうと）	
54	日本大学	二	知念　輝音（ちねん かおん）	
55	早稲田大学	二	寺村　颯太（てらむら そうた）	
56	足立学園高等学校	初	市井　天惺（いちい おうせい）	
57	東海大学付属高輪台高校	初	清水　大成（しみず たいせい）	
58	順天堂大学	二	財田　悦虎（さいた えつと）	
59	専修大学	二	根本　竜希（ねもと たつき）	
60	立正大学	二	今井　叶輝（いまい とき）	
61	國學院大學	二	藤本　暖留（ふじもと はる）	
62	日本文化大学	二	小畑　孝太（おばた こうた）	
63	東洋大学	二	齋藤　輝（さいとう ひかる）	
64	駒澤大学	二	松原　雄静（まつばら ゆうせい）	
65	青山学院大学	二	川島瑠久杜（かわしま るくと）	
66	武蔵大学	二	大野　翔平（おおの しょうへい）	
67	東海大学	二	淺川　琥月（あさかわ こつき）	

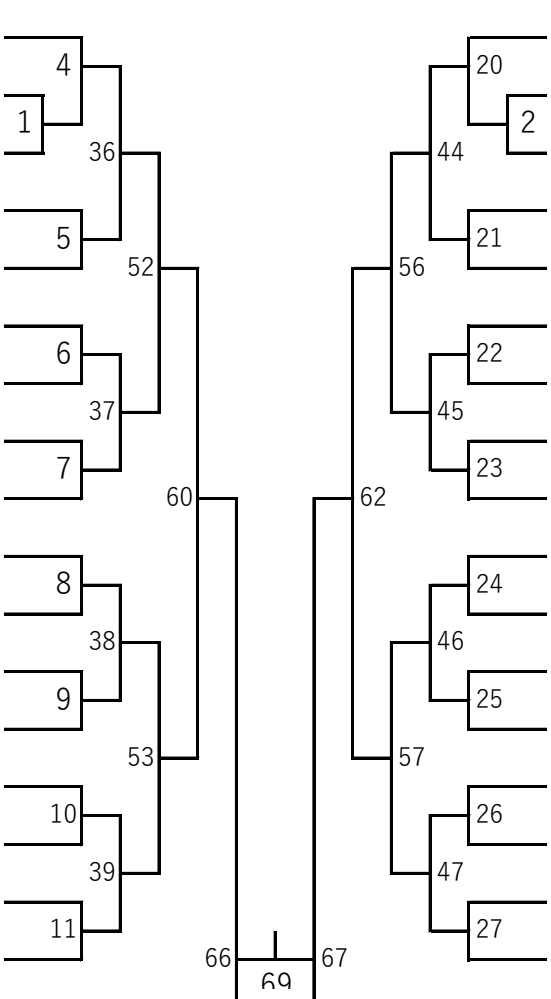
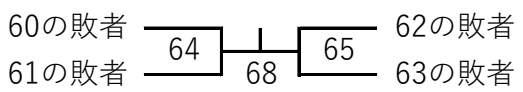
全日本ジュニア柔道体重別選手権大会補欠決定戦（第68試合の勝者が第一補欠）